会签专业	签名	日期	会签专业	签名	日期
建筑	—		暖通空调	—	
结构	—		电气	—	
给排水	—				

刘集站维修清单及做法表

序号	维修部位名称	单 位	数 量	做　　法
1	机房西大门	扇	1	大门尺寸为2.9×3.16m（B×H），材质为304钢，门面烤漆。
2	钢结构防雨棚	m2	200	做法及防腐参照《01J925-1》（压型板图集）42（压型钢板墙体雨棚）。
3	机房负一层渗水处理	m2	300	屋顶清理干净后，涂刷水泥基渗透结晶防水层2遍
4	机房屋顶漏雨处理	m2	300	增铺SBS防水卷材，满足《弹性体改性沥青防水材》（JB1824-2008）要求。
5	地坪硬化	m2	280	15cm碎石找平层+15cmC30砼面层
6	出水池加固	m2	400	破损处1:2水泥砂浆填充，增设15cm厚C25钢筋砼。
7	出水池外墙粉刷	m2	400	1、铲除原墙皮；2、1:2.5水泥砂浆抹平；3、涂涂料（颜色由建设管理单位确定）。

注：具体工程量根据现场实际确定。

说明：

1、图中尺寸以厘米计，高程以米计；

2、本项目维修内容：更换机房西大门，大门尺寸为290×316cm（B×H），材质为304钢，门面烤漆；前池西侧安装钢架结构防雨棚200m2；机房负一层做渗水处理，处理面积为300m2，机房楼顶做漏水处理，处理面积为300m2；前池西侧地坪硬化，面积为280m2，结构为15cm碎石找平层+15cmC30混凝土面层；出水池重新加固，并对外墙粉刷，面积为400m2。

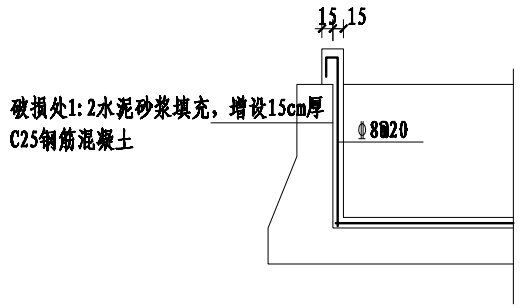

出水池加固示意图

构造筋为Φ8@20

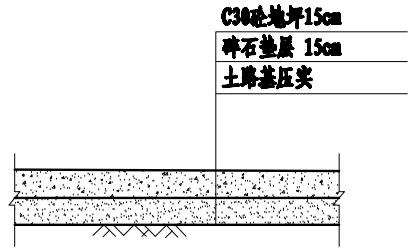

前池西侧地坪结构图 1:100

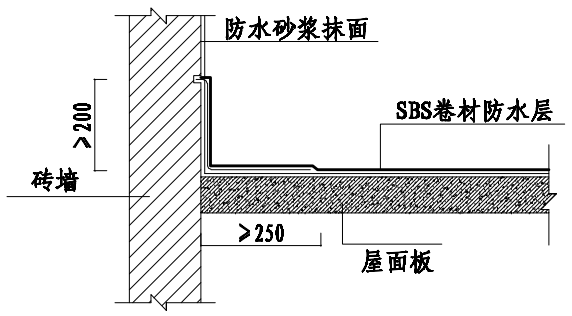

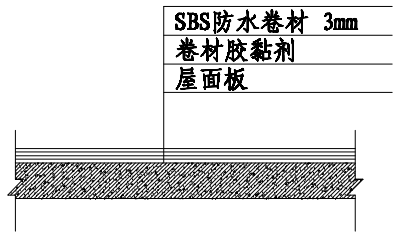

机房楼顶增铺SBS结构大样图

合作单位

建章区

首辅工程设计有限公司

ShouFu Engineering Design

工程设计证书：A251024117-6/4

设计总负责人		
注册师		
制图人	张永康	
设计人	张永康	
专业负责人	孟孝雨	
校核人	孟孝雨	
审核人	谢荣平	
审定人		

建设单位

项目名称（子项名称）

邓州市2021年省级水利工程维修项目

省级骨干河道李河刘集站机房屋顶渗漏处理及出水池重修工程

图名

刘集站重修工程清单

设计号	设计阶段
	施 工 图
专业	日期
土 建	2021.09

版本号

A

图号

PZ2021WX-LJZ-01

会签专业	签名	日期	会签专业	签名	日期
建筑	—		暖通空调	—	
结构	—		电气	—	
给排水	—				

运河站维修清单及做法表

序号	维修部位名称	单 位	数 量	做　　法
1	东机房门前硬化	m2	120	15cm碎石找平层+15cmC30砼面层
2	食堂门墙硬化	m2	100	15cm碎石找平层+15cmC30砼面层
3	院西铁栅栏刷涂防腐漆	m2	600	1、砂纸去除表面铁锈；2、涂红丹铁红防锈漆；3、涂面漆
4	新增铁栅栏	m	40	1、规格与原铁栅栏一致；2、材质为PJ-J6镀锌铸铁材料。
5	新增管理房	m2	18.58	砖混结构，具体见详图。

注：具体工程量根据现场实际确定。

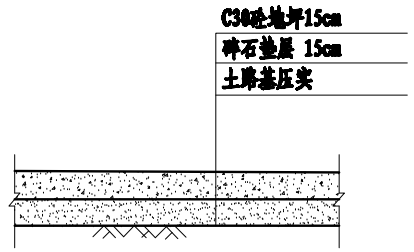

地坪硬化结构图 1:100

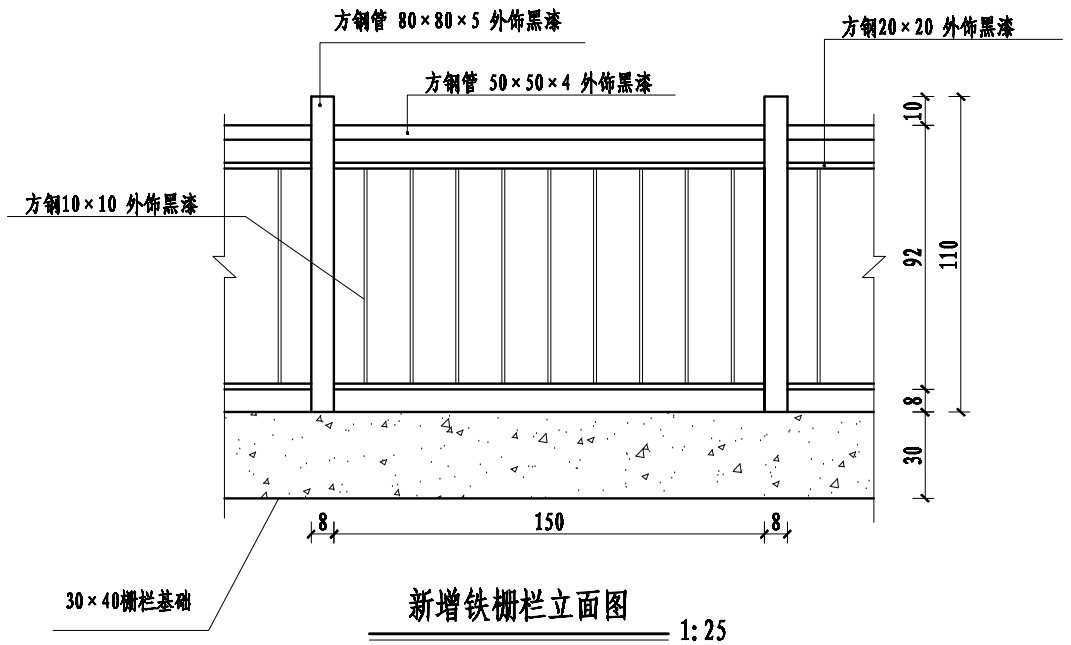

新增铁栅栏立面图 1:25

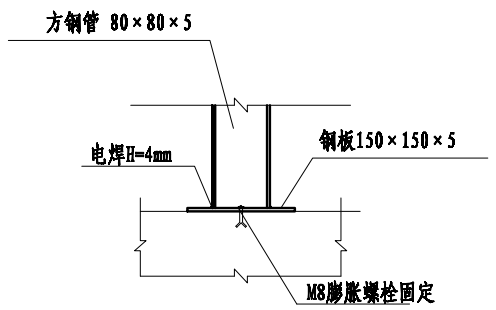

铁艺围栏安装节点图 1:10

说明：

1、图中尺寸钢材尺寸以毫米计，其他以厘米计，高程以米计；

2、本项目维修内容：站内东机房门前地面整改硬化，面积为120m2，结构为15cm碎石找平层+15cmC30混凝土面层；站内西院食堂门前整改硬化，面积为100m2，结构为15cm碎石找平层+15cmC30混凝土面层；对院西铁栅栏进行维修及防腐处理，并新增铁栅栏40m；新增管理用房1处，约18.58m2，为砖混结构。

合作单位

盖章区

首辅工程设计有限公司
ShouFu Engineering Design
工程设计证书：A251024117-6/4

设计总负责人		
注册师		
制图人	张永康	
设计人	张永康	
专业负责人	孟孝雨	
校核人	孟孝雨	
审核人	谢荣平	
审定人		

建设单位

项目名称（子项名称）

郑州市2021年省级水利工程维修项目
流域性河道中运河运河站管理房改造
及地坪硬化维修工程

图名

运河站维修工程清单

设计号	设计阶段
	施 工 图
专业	日期
土 建	2021.09

版本号
A

图号
PZ2021WX-YHZ-01

建筑施工设计说明一

一 设计依据:

1. 国家有关建筑设计规范及地方标准
2. 业主提供之设计任务书

二、 工程概况

1. 工程名称 : 运河站新增管理用房
2. 建设单位 :甲方
3. 建设地点 :徐州市邳州市
4. 建筑面积: 18.58平方米
5. 建筑层数: 地上1层，建筑高度 4.36米。
6. 主要结构类型: 砖混结构; 抗震设防烈度: 7度。
7. 设计使用年限: 50年。
8. 建筑耐火等级: 二级。

三、总平面

1. 建筑定位放线，施工场地安排及道路管线均按总平面图施工，各工种室外管线分别根据各工种要求管线注意各工种之间的配合，注意已有的各种管线的走向与位置，避免对现有管线的损坏。

四、 标高尺寸

1. 本施工图中除标高及总平面以米为单位外，其余尺寸均以毫米为单位。
2. 本施工图中标高除屋面及特殊注明外均为建筑完成面标高。

五、 墙体工程

1. 本工程墙体采用240厚普通烧结砖，M7.5混合砂浆砌筑。
   防潮层以下墙体采用240厚普通烧结砖。M10水泥砂浆砌筑。
2. 防水砂浆防潮层: 20厚1:2水泥砂浆掺5%避水浆，位置在-0.060标高处(有梁及圈梁处不设)。
3. 本工程砂浆要求使用预拌砂浆。
4. 到顶的承重墙与梁板接触时，应斜砌砌块，砂浆密实，保证砌体与梁板接触严密。
5. 墙体构造、基础部分及钢筋混凝土尺寸详见结施图。
6. 门窗洞口过梁、构造柱详见结施图。
   未注明的门垛尺寸均为100mm 。
7. 凡水、电穿墙管线，固定管线，插头，门窗框连接等构造及技术要求详细关专业及制作厂家要求。
8. 顶棚高度以上砌体预埋设备管道安装完成后，补砌到板梁底，本施工图不再表示留洞位置及尺寸。
9. 钢筋混凝土墙上留洞具体详结施图，砌体留洞详建施图。
   留洞标注: 圆洞 洞直径口 / 洞中心距楼地面高　　方洞 洞宽×高×深 / 洞底距楼地面高

六、装修工程

1. 装修做法详装修表及标注说明。订货时提供样品及节点详图(专业施工)，由建筑师审定，施工中应
   严格执行施工工艺，精心施工，确保装修质量。
2. 内装修工程执行《建筑内部装修设计防火规范》，楼地面部分执行《建筑地面设计规范》。
3. 本工程主要装饰材料包括墙、柱、楼地面、天花、油漆的颜色及质地等，均应先取样或做色板，
   会同设计单位及使用单位共同商定后，方可订货及大面积施工。
4. 用户可根据需要及最终确定的建筑室内设计图对室内装饰材料加以调整，但不得随意增加荷重而
   影响结构的安全性。

（一） 楼地面

1. 除特殊注明外，门外踏步、坡道、混凝土垫层厚度做法同相邻室内地面，并做防滑处理。
2. 所有有防水要求的房间及露台等四周做200高C20细石混凝土挡水墙，宽同墙厚。
   所有有防水要求的房间，与相邻居室隔墙间防水涂料须翻高300。
   凡管道穿过此类房间时须预埋套管，高出地面30; 管道与套管间留5~10mm 缝 ，缝内先填聚苯乙烯泡沫条，再用合成高分子
   密封材料封口，并在管子周围加大排水坡度。地面预留洞，洞边做混凝土坎边，高100或同墙厚高。

（二） 外墙面

1. 墙体面层喷涂或油漆须待粉刷基层干燥后进行。
2. 墙上施工孔洞用1:2防水水泥砂浆填实。
3. 外墙门窗框四周用防水砂浆灌缝，门窗框与外粉刷间设缝，硅胶填缝。
4. 所有滴口滴水做法应统一规范。
5. 穿过外墙的管道、螺钉、构件等宜预埋，后埋时 应在墙体与埋件间预留 凹槽，并嵌填密封材料。

（三）其它

1. 室内顶棚以及框架梁，框架柱在粉刷之前采用界面剂处理，防止粉刷层起壳。
2. 在两种不同基体交接处，应采用钢丝网抹灰或耐碱玻璃网布聚合物砂浆加强带进行处理，
   加强带与各基体的搭接宽度不应小于150mm。顶层粉刷砂浆中掺入抗裂纤维。
3. 内墙阳角、柱及门窗洞口阳角处粉刷均做每侧50宽、2000高、20厚1:2水泥砂浆护角。
4. 凡木料与砌体接触部位均须满涂防腐油。
5. 水泥砂浆踢脚线与内墙面平，不应凸出墙面。

七 屋面

1. 本工程建筑屋面防水等级为II 级，二道设防。
2. 瓦屋面，做法详04J202-1 W27页12
   采用有组织檐沟排水。防水层采用聚氯乙烯防水卷材(PVC)，厚度不小于 1.2mm。
   保温层为45厚挤塑型聚苯乙烯保温隔热板。 保温材料燃烧性能等级不低于B2级。

   面缝、天沟涂膜防水屋面，做法详参苏J03-2006 W4 /8 ，1%找坡。
3. 施工要求、分格缝的设置应符合苏J03-2006 屋面做法说明的要求。
4. 屋面找坡坡向雨水口，在雨水口部坡度加大成积水区，雨水口标高比找平层低10-15mm，雨水口周围使用细石混凝土
   做成半径为500mm、坡度>5%的环形坡。雨水口位置及坡向详见屋面平面图。
5. 基层与突出屋面结构（女儿墙、变形缝、管道、天沟、檐口等)的转角处水泥砂浆粉刷均应做成半径为150mm的圆弧。
   圆弧应用木板成形，确保顺直一致。在屋面与突出屋面的连接处泛水部位要增设防水附加层。
6. 有防水涂料加强层的屋面，防水涂料刷女儿墙。
7. 保温层应在女儿墙根部内侧留置30mm的通长缝隙。
8. 屋面泛水处理参见苏J03-2006及建施详图。
9. 未注明处伸出屋面的井（烟）道周边钢筋混凝土翻边，高度400mm。
10. 防水工程施工必须由专业施工队按国家施工验收标准，以及《屋面工程技术规范》施工。

八、门窗工程

1. 本工程门窗按不同材料和用途分别编号，详见门窗表。
2. 所有门窗尺寸需经现场核对后方可制作。门窗材料的质量及安装应符合有关标准及规定。
   分格及开启形式以及框料颜色供施工设计参考。组合门、组合窗应增加窗樘料。
   技术要求及断面构造由生产厂家确定。并按设计及甲方要求配齐五金零件，经设计人员认可后再开始制作。
3. 外门窗抗风压性能分级为3级。气密性能分级为4级。水密性能分级为3 级。

会签专业	签名	日期	会签专业	签名	日期
建筑	—		暖通空调	—	
结构	—		电气	—	
给排水	—				

合作单位

盖章区

首辅工程设计有限公司
ShouFu Engineering Design
工程设计证书：A251024117-6/4

设计总负责人		
注册师		
制图人	张永康	
设计人	张永康	
专业负责人	孟孝雨	
校核人	孟孝雨	
审核人	谢荣平	
审定人		

建设单位

项目名称（子项名称）

邳州市2021年省级水利工程维修项目
流域性河道中运河运河站管理房改造
及地坪硬化维修工程

图名

新增管理房说明（一）

设计号	设计阶段
	施 工 图
专业	日期
土 建	2021.09

版本号
A

图号
PZ2021WX-YHZ-02

建筑施工设计说明二

编号	项目		材料构造及做法
1	墙体		内、外墙均采用普通烧结砖。
2	地面	地砖地面	(1) 10厚（800长*800宽）防滑地砖，白色水泥膏擦缝
			(2) 撒素水泥面（洒适量清水）
			(3) 20厚1：1干硬性水泥砂浆结合层
			(4) 1.5厚JS水泥基防水涂料
			(5) 80厚C25混凝土，内配□B@200双向钢筋，随浇随抹平；
			(6) 100厚碎石或碎砖夯实
			(7) 素土夯实
3	内墙面	混合砂浆墙面	(1) 内墙涂料2道（颜色白色）
			(2) 10厚1：0.3:3水泥石灰膏砂浆粉面
			(3) 15厚1:1：6水泥石灰膏砂浆打底
4	外墙面	瓷砖	(1) 瓷砖
			(2) 6厚1:2.5水泥砂浆粉面
			(3) 12厚1：3水泥砂浆打底
5	护角线	护角线（水泥砂浆护角线）	(1) 粉面和涂料同内墙面
			(2) 15mm1：2.5水泥砂浆护角线，每侧宽50mm
6	室外台阶		(1) 1:2水泥砂浆厚20
			(2) 300厚C15素砼
			(3) 素土夯实
7	散水	混凝土散水	(1) 40厚C25混凝土，撒1：2水泥砂子，压实抹光
			(2) 120厚碎石或碎砖垫层
			(3) 素土夯实，向外放4%
8	屋面	坡屋面	(1) 彩瓦及挂瓦条
			(2) 挤塑聚苯乙烯泡沫塑料保温板
			(3) 防水卷材防水层
			(4) 水泥砂浆找平层
			(5) 现浇钢筋混凝土屋面板
			(6) 板底水泥石灰砂浆抹面
10	门窗		门为防盗门，窗为铝合金窗

图例及选用图集

1.	图例				
	钢筋混凝土	<1:50 时		砖墙	<1:50 时
		≥1:50 时			≥1:50 时
2.	选用图集				
	图集号	图集名称	备注		
	苏J01-2005	施工说明			
	苏J03-2006	屋面建筑构造			
	苏J08-2006	室外工程			

会签专业	签名	日期	会签专业	签名	日期
建筑	—		暖通空调	—	
结构	—		电气	—	
给排水	—				

合作单位

盖章区

首辅工程设计有限公司
ShouFu Engineering Design
工程设计证书：A251024117-6/4

设计总负责人		
注册师		
制图人	张永康	
设计人	张永康	
专业负责人	孟孝雨	
校核人	孟孝雨	
审核人	谢荣平	
审定人		

建设单位

项目名称（子项名称）
邳州市2021年省级水利工程维修项目
流域性河道中运河运河站管理房改造
及地坪硬化维修工程

图名
新增管理房说明（二）

设计号	设计阶段 施工图
专业 土建	日期 2021.09

版本号
A

图号
PZ2021WX-YHZ-03

会签专业	签名	会签专业	签名	会签专业	签名	日期
建筑	—	暖通空调	—			
结构	—	电气	—			
给排水	—					

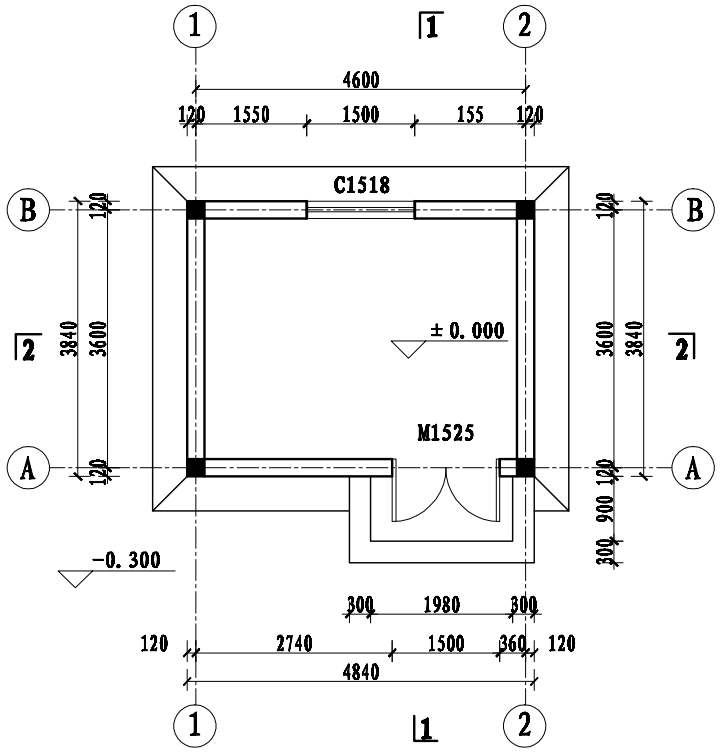

首层平面图 1:100

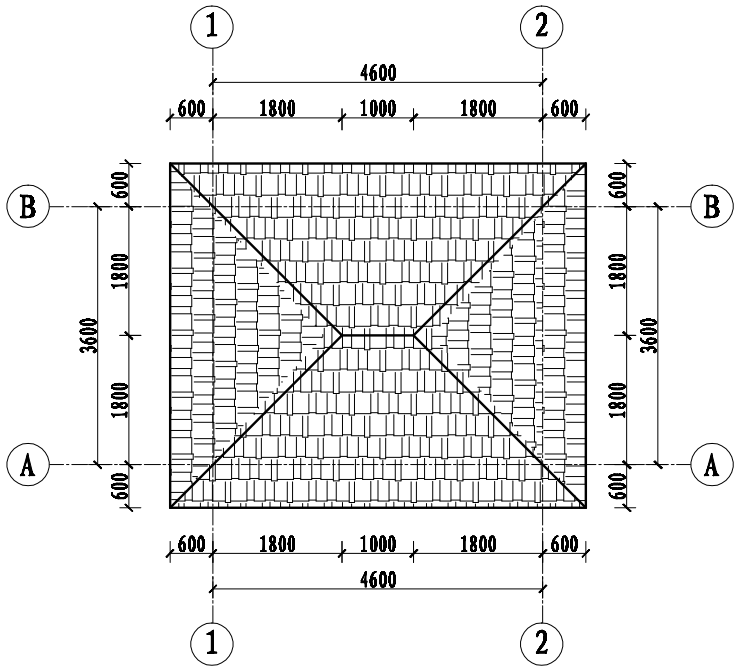

屋顶平面图 1:100

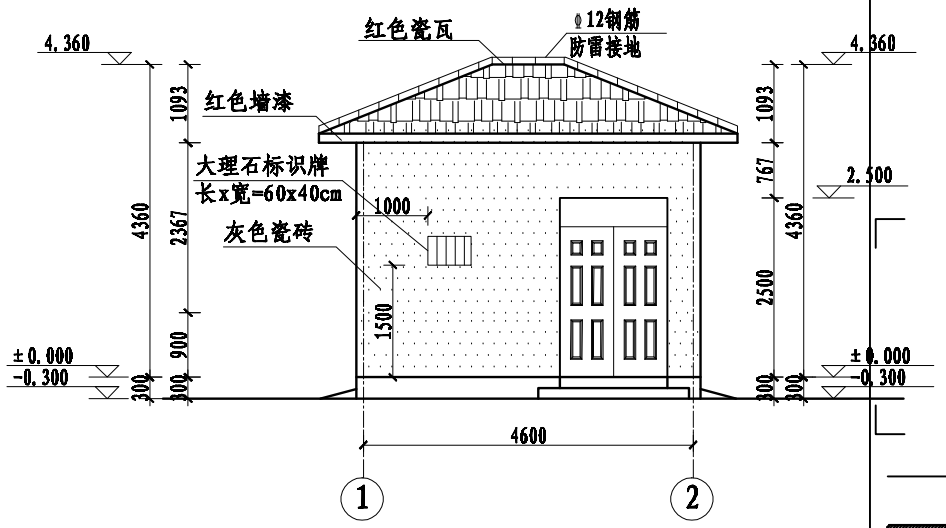

①-②立面图 1:100

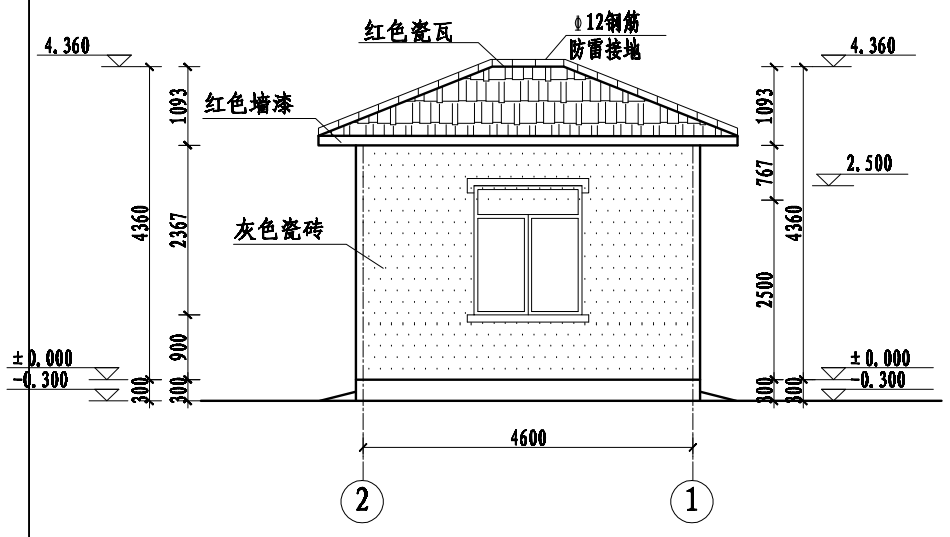

②-①立面图 1:100

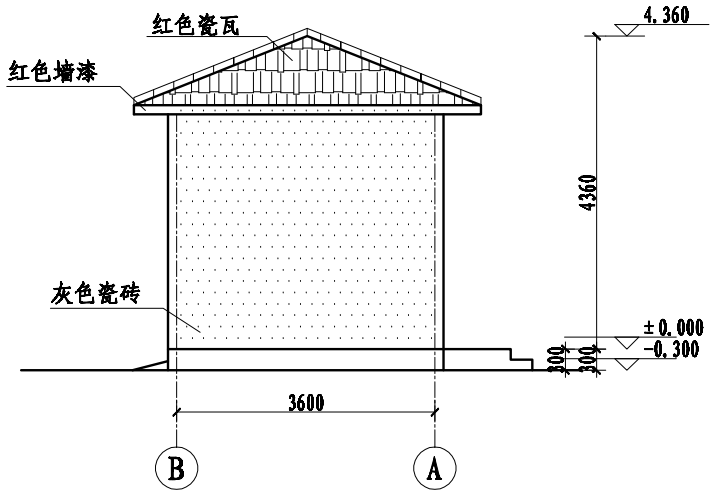

Ⓐ- Ⓑ立面图 1:100

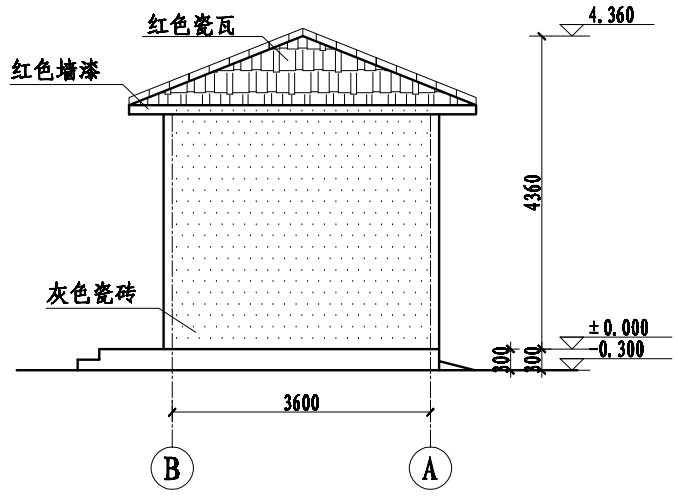

Ⓑ- Ⓐ立面图 1:100

说明：图中尺寸单位高程以米计（相对高程），其余以毫米计。

合作单位

盐亭区

首辅工程设计有限公司
ShouFu Engineering Design
工程设计证书：A251024117-6/4

设计总负责人		
注册师		
制图人	张永康	
设计人	张永康	
专业负责人	孟孝雨	
校核人	孟孝雨	
审核人	谢荣平	
审定人		

建设单位

项目名称（子项名称）

郑州市2021年省级水利工程维修项目
流域性河道中运河运河站管理房改造
及地坪硬化维修工程

图名

新增管理房平、立面图

设计号	设计阶段
	施 工 图
专业	日期
土 建	2021.09

版本号 A

图号 PZ2021WX-YHZ-04

会签专业	签名	会签专业	签名	日期	会签专业	签名	日期
建筑	—	暖通空调	—				
结构	—	电气	—				
给排水	—						

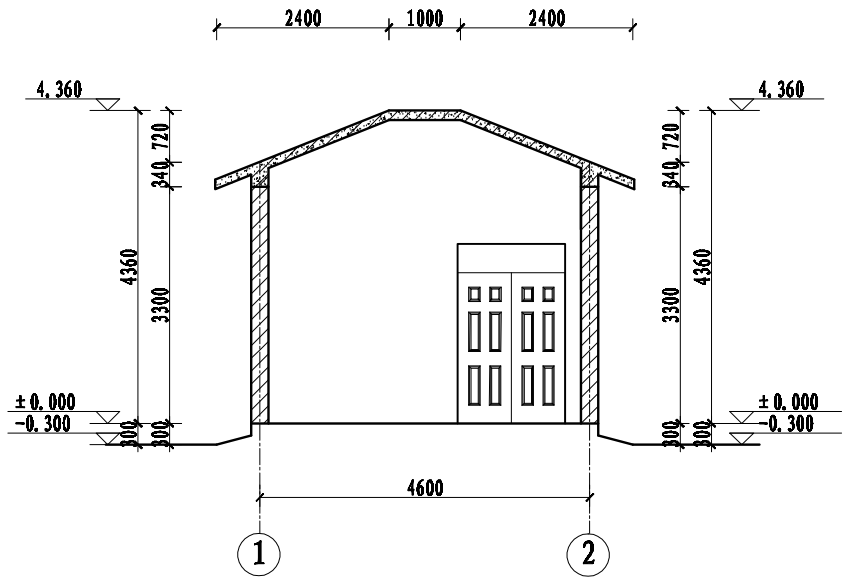

2-2剖面图 1:100

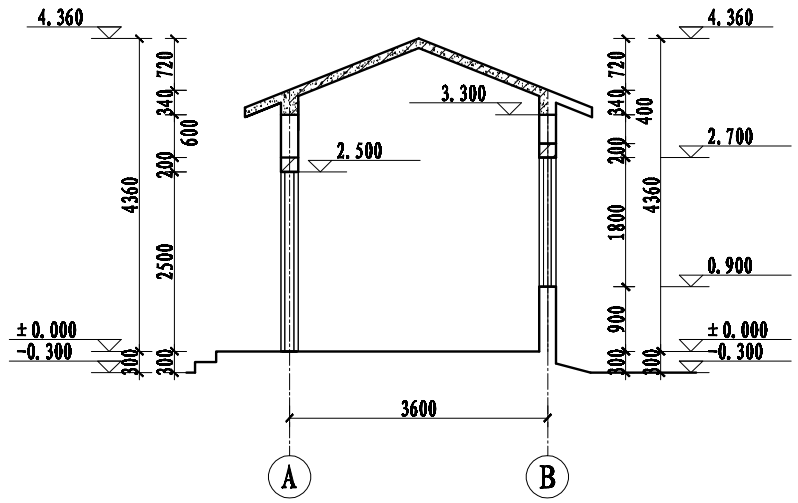

1-1剖面图 1:100

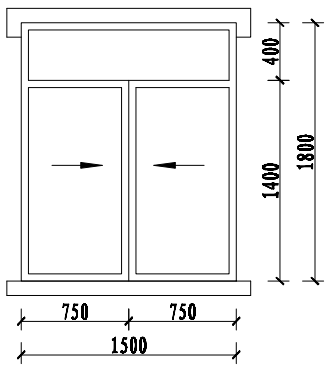

C1518

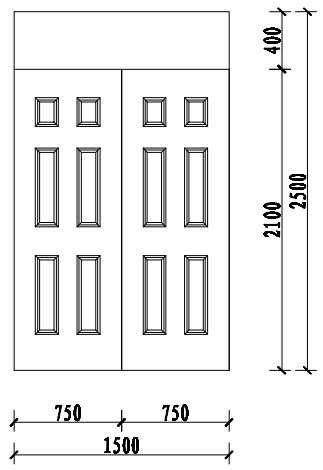

类别	设计编号	洞口尺寸(mm)		樘 数	备注
		宽	高		
门	M1525	1500	2500	1	防盗门
窗	C1518	1500	1800	1	铝合金窗

说明：图中尺寸单位高程以米计（相对高程），其余以毫米计。

合作单位

盖章区

首辅工程设计有限公司
ShouFu Engineering Design
工程设计证书：A251024117-6/4

设计总负责人		
注册师		
制图人	张永康	
设计人	张永康	
专业负责人	孟孝雨	
校核人	孟孝雨	
审核人	谢荣平	
审定人		

建设单位

项目名称（子项名称）

郑州市2021年省级水利工程维修项目
流域性河道中运河运河站管理房改造
及地坪硬化维修工程

图名

新增管理房剖面图、门窗列表

设计号	设计阶段
	施 工 图
专业	日期
土 建	2021.09

版本号
A

图号
PZ2021WX-YHZ-05

会签专业	签名	会签专业	签名	日期
建筑	—	暖通空调	—	
结构	—	电气	—	
给排水	—			

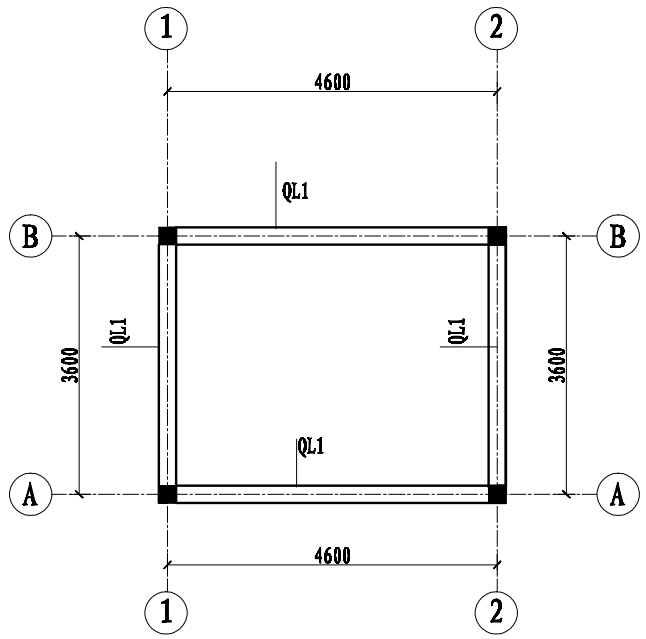

屋面梁布置图 1:100

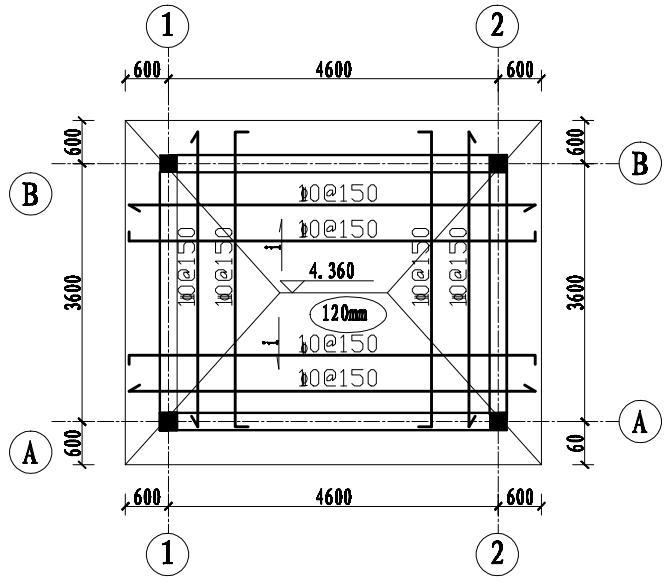

屋面板配筋图 1:100

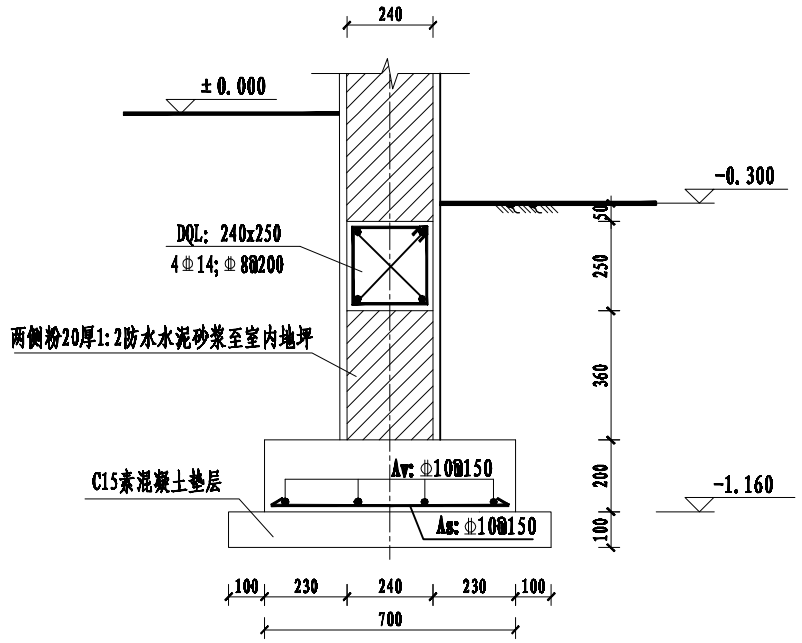

基础详图 1:20

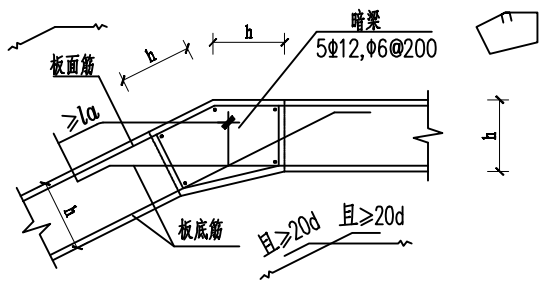

浇板折角处构造

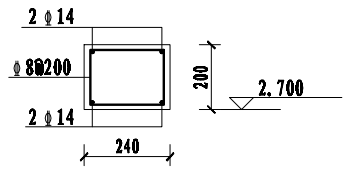

窗过梁配筋图 1:20

L=窗口宽度+2*250

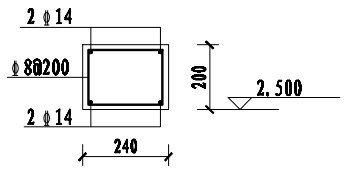

门过梁配筋图 1:20

L=门口宽度+2*250

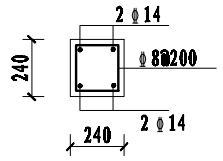

GZ配筋图 1:25

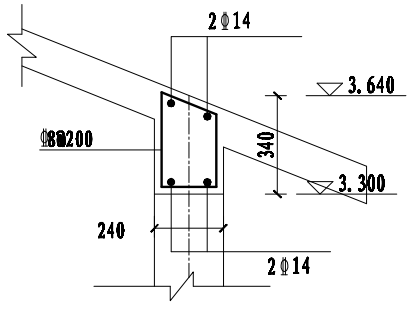

QL1配筋图 1:25

说明:

1、本图尺寸单位:钢筋直径以毫米计，其余均以厘米计。
2、材料: 梁混凝土: C30,钢筋:Ⅲ级钢HRB400。
3、板钢筋保护层厚度均为2.0cm,梁、柱钢筋保护层厚度均为2.5cm。
4、本工程各图中砼结构施工图平面整体表示方法参见11G101-1。

合作单位

盖章区

首辅工程设计有限公司
ShouFu Engineering Design
工程设计证书：A251024117-6/4

设计总负责人		
注册师		
制图人	张永康	
设计人	张永康	
专业负责人	孟孝雨	
校核人	孟孝雨	
审核人	谢荣平	
审定人		

建设单位

项目名称（子项名称）

郑州市2021年省级水利工程维修项目
流域性河道中运河运河站管理房改造
及地坪硬化维修工程

图名

新增管理房梁、板配筋图

设计号	设计阶段
	施 工 图
专业	日期
土 建	2021.09

版本号 A

图号 PZ2021WX-YHZ-06

会签专业	签名	会签专业	签名	会签专业	签名	日期
建筑	—	暖通空调	—			
结构	—	电气	—			
给排水	—					

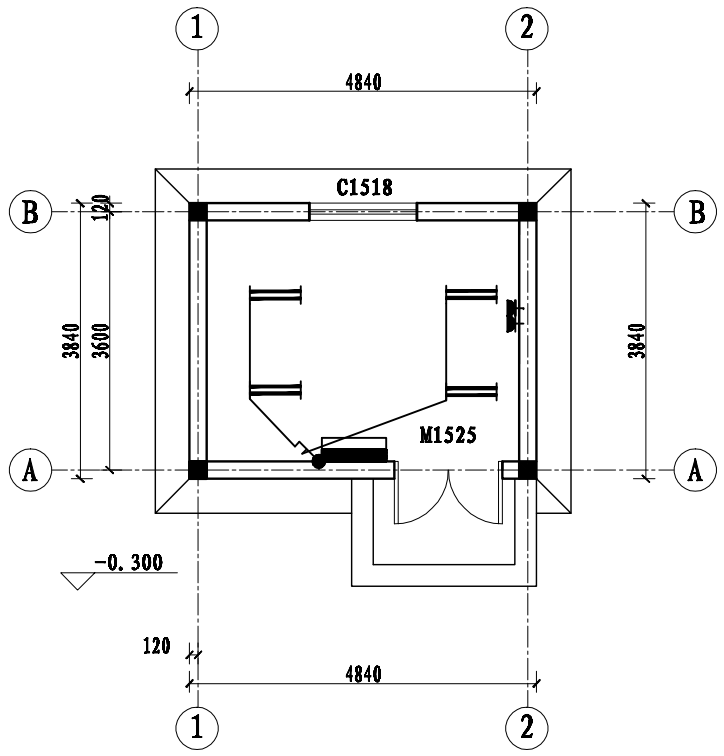

电气设备平面布置图

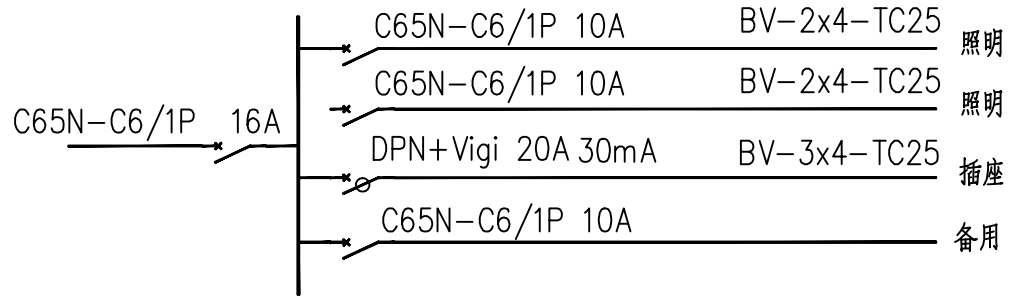

照明系统配电图

序号	符号	名称	规格	单位	数量	备注
1		双管荧光灯	2X36W		4	
2		双联二三极暗装插座		个	1	安装高度0.4米
3		暗装双极开关		个	1	
4		照明配电箱	PZ-30	个	1	安装高度1.4米
5		BV导线	BV,4	米	50	
6		电线管	PVC25	米	30	
7		电线管	TC25	米	20	
8		电线管	SC25	米	25	

说 明:

1:照明箱进线采用用YJV-5*6导线低压配电箱引来.

2:配电室双管荧光灯采用吸顶安装,避开设备正上方,开关安装高度1.4米.

3:有关敷设说明:

(1):线路敷设方式的标注:WC-暗敷在墙内、TC-电缆沟

(2):导线敷设部位的标注:WC 暗敷在墙内、CC:暗敷设在顶板内

(3): 灯具安装方式的标注:SC 穿焊接钢管敷设

(4):管路敷设的标注:SC 焊接钢管、TC电线管薄钢管、PVC硬质塑料管

4:有关开关等安装要求按照《电气装置安装工程电气照明装置施工及验收规范》的要求进行安装.

5:灯具的型号和式样由业主自行确定,安装位置须根据现场调整.

合作单位

盖章区

首辅工程设计有限公司
ShouFu Engineering Design
工程设计证书:A251024117-6/4

设计总负责人		
注册师		
制图人	张永康	
设计人	张永康	
专业负责人	孟孝雨	
校核人	孟孝雨	
审核人	谢荣平	
审定人		

建设单位

项目名称(子项名称)

郑州市2021年省级水利工程维修项目
流域性河道中运河运河站管理房改造
及地坪硬化维修工程

图名

新增管理房照明平面布置图

设计号	设计阶段
	施 工 图
专业	日期
土 建	2021.09

版本号
A

图号
PZ2021WX-YHZ-07

会签专业	签名	会签专业	签名	会签专业	签名	日期
建筑	—	暖通空调	—			
结构	—	电气	—			
给排水	—					

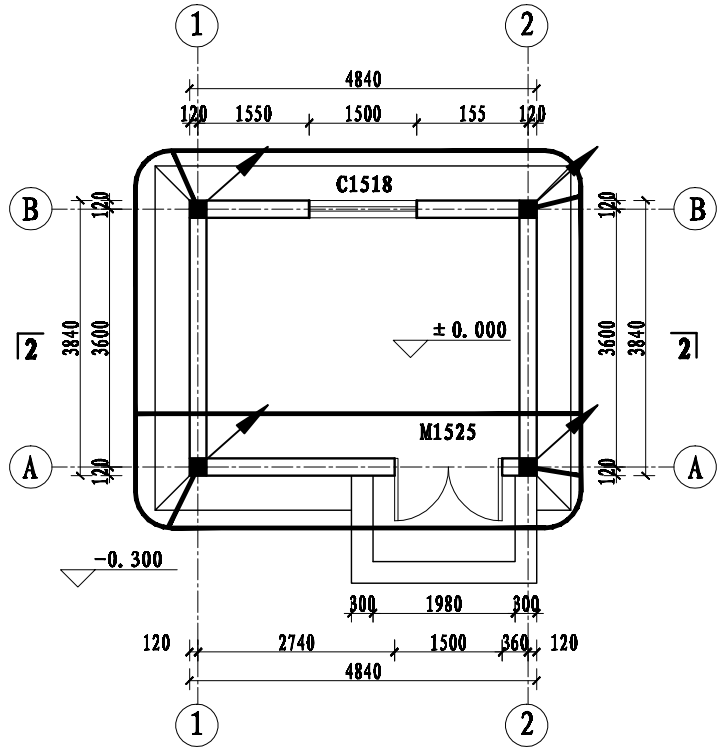

接地平面图

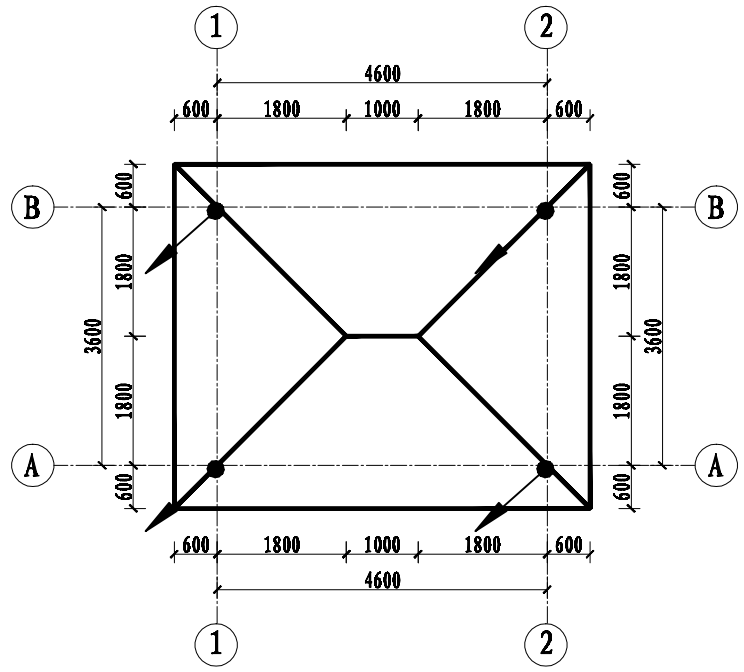

屋顶防雷平面图

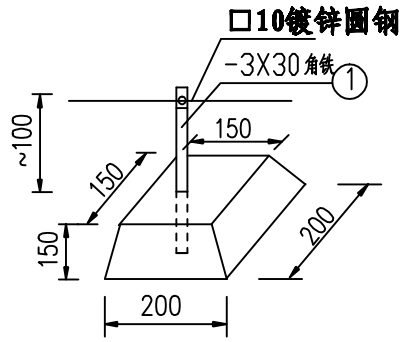

预制混凝土支座

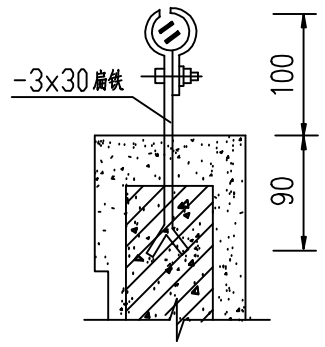

女儿墙支座做法

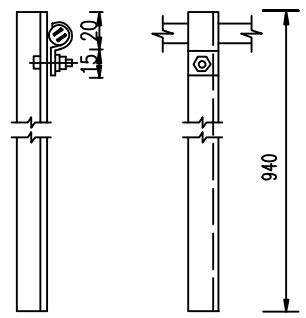

支持卡子详图

说明：

1、本图尺寸以毫米计,高程以米计.

2、防雷系统接地由自然接地体组成,自然接地体由底板钢筋网及40X4接地扁钢等构成,泵站利用底板作为自然接地体,将底板主筋通长连焊,绕底板四周形成闭合电气通路,并在上下层底板主筋间不少于两处上下贯通连焊,交叉处需焊接,焊接长度应大于6D.屋顶采用Φ10镀锌圆钢作避雷网,利用不小于Φ16柱内和闸墩内主筋连焊作引上线,引上线共4处.室内接地母线采用40X4镀锌扁钢,焊接处涂沥青防腐.具体做法参见《建筑物防雷设计规范》和《建筑电气安装工程图集》JD10有关章节.

3、本工程接地网接地电阻不大于4欧,实测达不到要求,需补打人工接地极.

4、伸缩缝处接地母线做成弓形跨接线.

5、所有防雷接地装置、材料采用热镀锌材质.

6、所有基础埋件、金属管道、闸门门槽、金属门窗与护栏等均须和接地网可靠焊接,各接地引出线的方位应根据设备布置情况确定.

合作单位

盐亭区

首辅工程设计有限公司
ShouFu Engineering Design
工程设计证书：A251024117-6/4

设计总负责人		
注册师		
制图人	张永康	
设计人	张永康	
专业负责人	孟孝雨	
校核人	孟孝雨	
审核人	谢荣平	
审定人		

建设单位

项目名称（子项名称）

邓州市2021年省级水利工程维修项目
流域性河道中运河运河站管理房改造
及地坪硬化维修工程

图名

新增管理房防雷接地平面图

设计号	设计阶段
	施 工 图
专业	日期
土 建	2021.09

版本号
A

图号
PZ2021WX-YHZ-08

会签专业	签名	日期	会签专业	签名	日期
建筑	—		暖通空调	—	
结构	—		电气	—	
给排水	—				

索家站维修清单及做法表

序号	维修部位名称	单 位	数 量	做　　法
1	清污机及进水池护坡修复	处	3	塌坡处采用素土回填压实，铺设15cmC25现浇砼，下设置10cm砂石混合垫层，并检查原格梗。
2	安全检查步道	m	300	道路结构为15cm泥结碎石结构层+3cm级配碎石磨耗层+2cm细石子保护层。
3	13号闸供电线路	m	850	电缆规格为3×16+1×10铜芯电缆,含穿线管及固定支架等。

注：具体工程量根据现场实际确定。

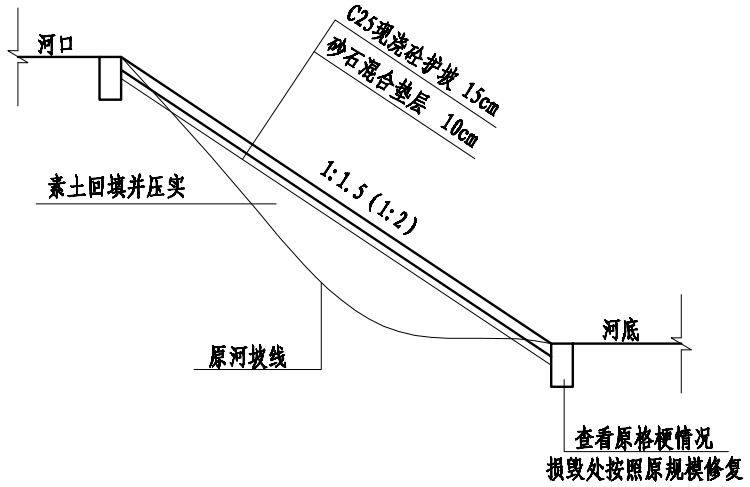

索家站护坡维修结构图 1:100

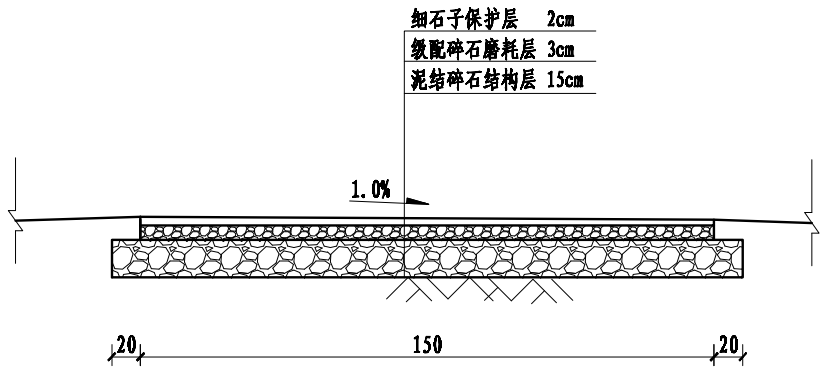

安全检查步道横断面图 1:50

说明：

1、图中尺寸以厘米计，高程以米计；

2、本项目维修内容：对清污机及进出水池护坡塌方处采用素土回填，压实后，进行C25混凝土现浇护坡15cm，下设置砂石混合垫层10cm；河边安全检查步道改为泥结碎石道路，道路宽度为2m，长300m；13号闸供电线路进行重新铺设，长度为850m。

合作单位

建审区

首辅工程设计有限公司
ShouFu Engineering Design
工程设计证书：A251024117-6/4

设计总负责人		
注册师		
制图人	张永康	
设计人	张永康	
专业负责人	孟孝雨	
校核人	孟孝雨	
审核人	谢荣平	
审定人		

建设单位

项目名称（子项名称）

郑州市2021年省级水利工程维修项目

流域性河道中运河索家站护坡整修及供电线路修复工程

图名

索家站维修工程清单

设计号	设计阶段
	施 工 图
专业	日期
土 建	2021.09

版本号 A

图号 PZ2021WX-SJZ-01

会签专业	签名	日期	会签专业	签名	日期
建筑	—		暖通空调	—	
结构	—		电气	—	
给排水	—				

索家站维修清单及做法表

序号	维修部位名称	单 位	数 量	做　　法
1	办公楼顶增铺防水卷材	m2	210	增铺SBS防水卷材，满足《弹性体改性沥青防水材》（JB1824-2008）要求。
2	增铺沥青面层	m	240	1、清理原混凝土面层；2、修复破损处；3、增铺沥青混凝土面层。
3	戴楼站机房外粉刷	m2	900	1、铲除原墙皮；2、15厚1:1:6水泥石灰膏砂浆打底； 3、5厚1:0.3:3水泥石灰膏粉面压实抹光；4、刮腻子两遍； 5、刷乳胶漆（一底二涂）。

注：具体工程量根据现场实际确定。

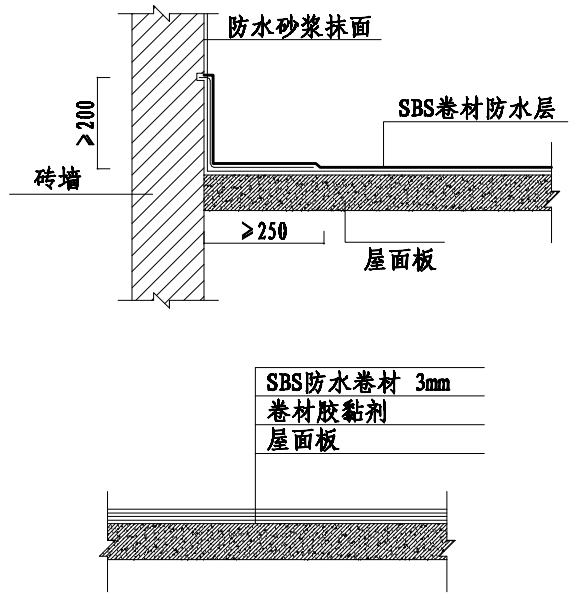

办公楼顶增铺SBS结构大样图

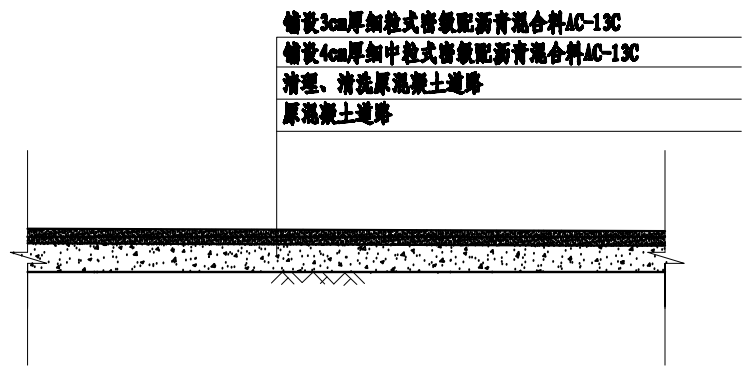

砼地坪增铺沥青面层大样图

说明：

1、图中尺寸以厘米计，高程以米计；

2、本项目维修内容：办公楼顶层增铺防水卷材，面积为210m2；机房北侧水泥路面局部破损处修复，后增铺沥青混凝土面层，长度为240m；对戴楼泵站机房外粉刷，面积为900m2。

3、本工程车行道面层所用沥青选用A级70号道路石油沥青，其应满足《公路沥青路面施工技术规范》的要求。

4、沥青路面基层碾压后即撒布PC-2乳化透层沥青，透层油用量为1.4L/m ，透层沥青渗入深度不小于0.5-1cm，气温低于10度或大风天气，即将降雨时不得喷洒透层油，然后用石料（0.5-1cm，用量6m /1000m ）撒布，代替下封层。沥青面层各层之间沥青混合料摊铺前均应撒布PC-3粘层沥青，粘层沥青宜采快裂或中裂乳化沥青、改性乳化沥青，洒布用量为0.45L/m ，其喷洒应采用机械施工。

合作单位

建章区

首辅工程设计有限公司
ShouFu Engineering Design
工程设计证书：A251024117-6/4

设计总负责人		
注册师		
制图人	张永康	
设计人	张永康	
专业负责人	孟孝雨	
校核人	孟孝雨	
审核人	谢荣平	
审定人		

建设单位

项目名称（子项名称）

邳州市2021年省级水利工程维修项目
流域性河道沂河戴楼站机房屋顶渗漏处理及出水池加固工程

图名

戴楼站维修工程清单

设计号	设计阶段
	施 工 图
专业	日期
土 建	2021.09

版本号
A

图号
PZ2021WX-DLZ-01

索家站维修清单及做法表

序号	维修部位名称	单 位	数 量	做　　法
1	前沈站前池维护网	m	240	基础为30×50cm格梗，外露15cm。
2	清污机两侧地坪硬化	m2	150	15cm碎石找平层+15cmC30砼面层
3	机房及办公楼外墙粉刷	m2	800	1、铲除原墙皮；2、刷素水泥浆一道（内掺水重5%的建筑胶）；3、12厚1:2.5水泥砂浆压实抹光；4、外墙刷乳胶漆（一底两面）。

注：具体工程量根据现场实际确定。

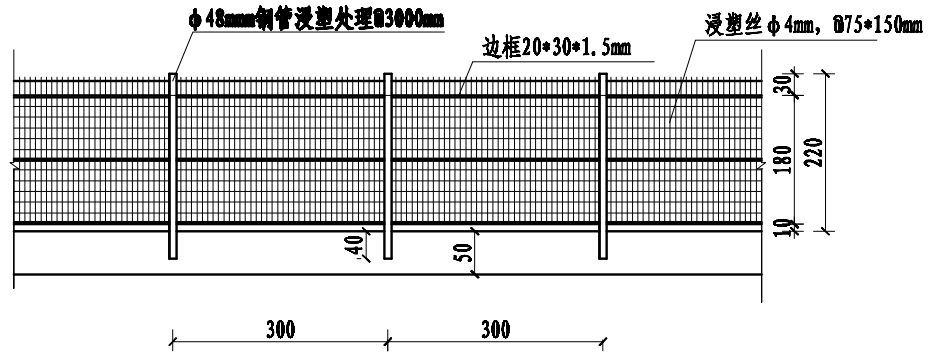

围栏立面图 1:100

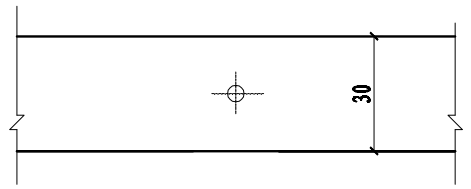

围栏基础平面图 1:25

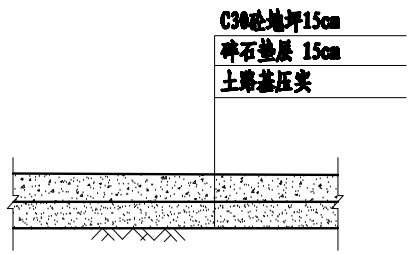

清污机两侧地坪结构图 1:100

围栏细部尺寸表

名称	单位	规格（尺寸）
网 孔	mm	75x150
网片	mm	1800x3000
边框	mm	20x30x1.5
网丝浸塑	mm	0.7-0.8
网丝塑后	mm	4.8
立柱尺寸	mm	48x2x2200
整体弯折		30°
弯折长度	mm	300
立柱间距	mm	3000
立柱预埋	mm	400
预埋基础	mm	800x400（高x宽）
表面处理		浸塑

说明：

1、图中尺寸以厘米计，高程以米计；

2、本项目维修内容：更换前沈站前池河道围栏，长度为200m；白宅站清污机两侧地坪硬化，面积为150m2，结构为15cm碎石找平层+15cmC30混凝土面层；机房及办公楼外墙粉刷，面积为800m2。

会签专业	签名	日期	会签专业	签名	日期
建筑	—		暖通空调	—	
结构	—		电气	—	
给排水	—				

合作单位

盖章区

首辅工程设计有限公司
ShouFu Engineering Design
工程设计证书：A251024117-6/4

设计总负责人		
注册师		
制图人	张永康	
设计人	张永康	
专业负责人	孟孝雨	
校核人	孟孝雨	
审核人	谢荣平	
审定人		

建设单位

项目名称（子项名称）

邳州市2021年省级水利工程维修项目

流域性河道中运河前沈站拦污栅及机组维修工程

图名

前沈站维修工程清单

设计号	设计阶段
	施 工 图
专业	日期
土 建	2021.09

版本号 A

图号 PZ2021WX-QSZ-01